Умывальник встраиваемый Артвин 60

Wash-basin pluggable Artvin 60

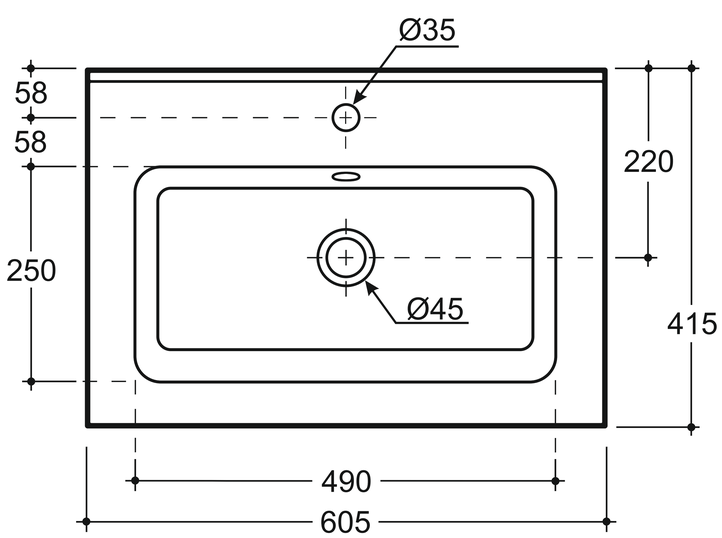

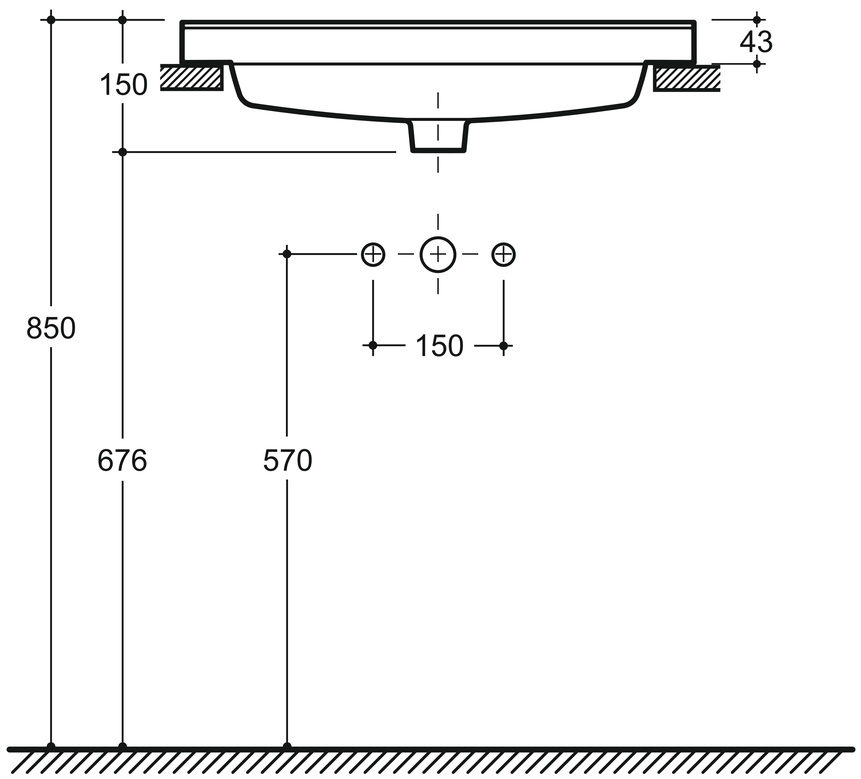

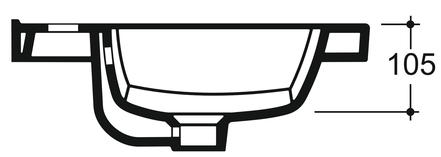

*Привязки высот вывода коммуникаций и монтажа санитарной керамики носят рекомендательный характер.

КЕРАМИН

05.21