Унитаз-компакт Лаго

WC Lago

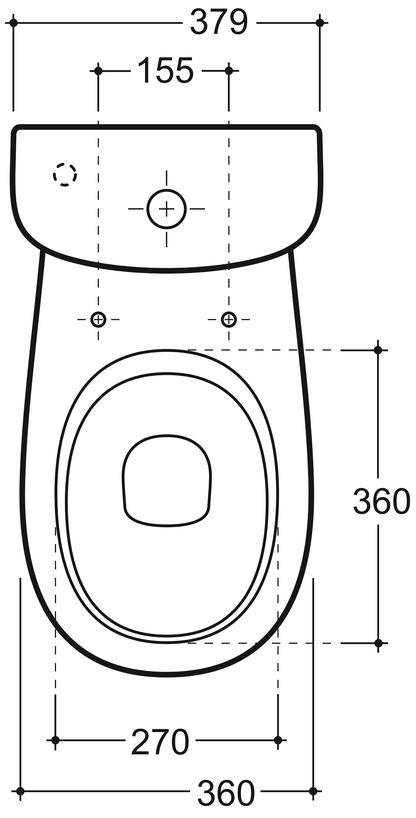

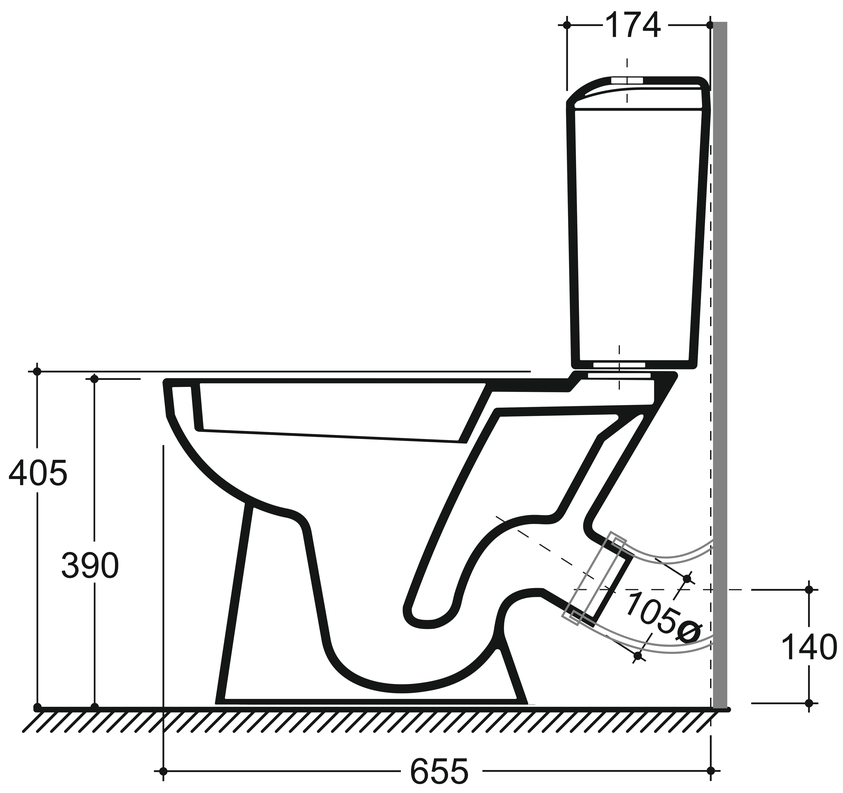

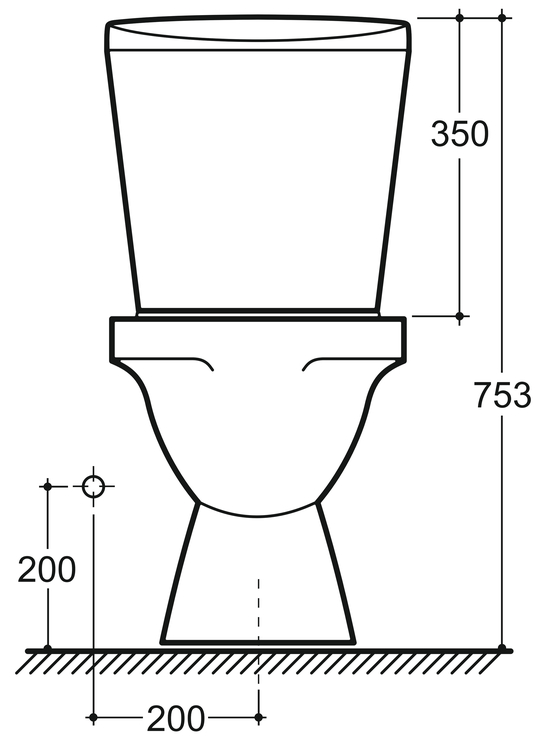

*Привязки высот вывода коммуникаций и монтажа санитарной керамики носят рекомендательный характер.

КЕРАМИН